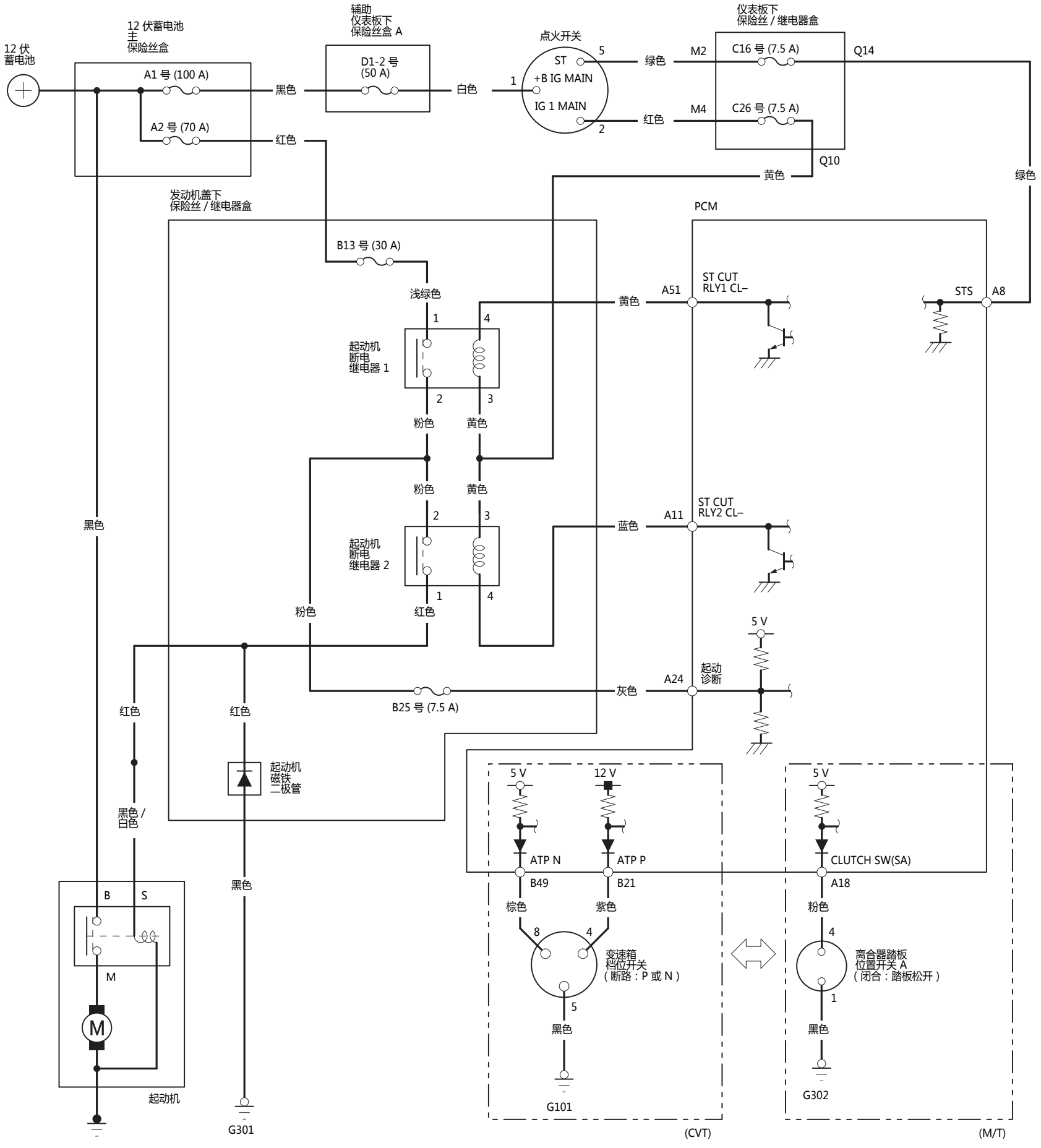
12 伏
蓄电池
12 伏蓄电池
主
保险丝盒
A1 号 (100 A)
A2 号 (70 A)
黑色
红色
辅助
仪表板下
保险丝盒 A
D1-2 号
(50 A)
白色
点火开关
ST
+B IG MAIN
IG 1 MAIN
绿色
红色
仪表板下
保险丝 / 继电器盒
M2
M4
C16 号 (7.5 A)
C26 号 (7.5 A)
Q14
Q10
黄色
绿色
发动机盖下
保险丝 / 继电器盒
B13 号 (30 A)
浅绿色
起动机
断电
继电器 1
粉色
黄色
起动机
断电
继电器 2
红色
黑色
PCM
A51
ST CUT
RLY1 CL–
STS
A8
A11
ST CUT
RLY2 CL–
蓝色
5 V
A24
起动
诊断
灰色
B25 号 (7.5 A)
起动机
磁铁
二极管
黑色 /
白色
B
S
M
起动机
G301
12 V
ATP N
ATP P
B49
B21
棕色
紫色
变速箱
档位开关
（断路：P 或 N）
G101
(CVT)
CLUTCH SW(SA)
A18
粉色
离合器踏板
位置开关 A
（闭合：踏板松开）
G302
(M/T)